Schoudersteun (Rodia® 180)
Shoulder pad / Appui d'épaule

Montage handleiding / Assembly instruction / Instruction de montage
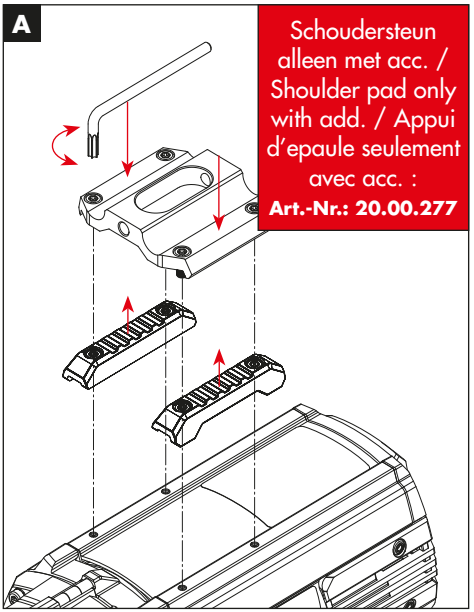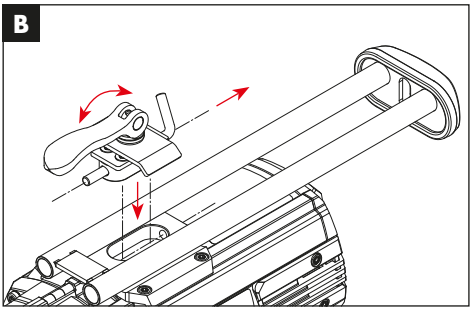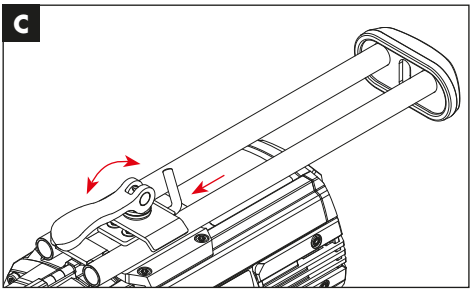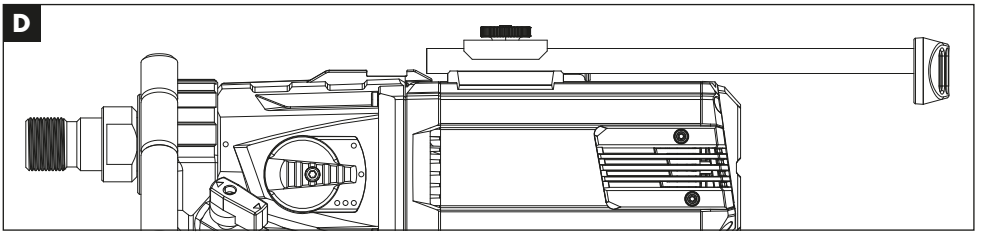
Art.-Nr.: 20.00.279